ELENCO PEZZI DI RICAMBIO
LISTE PIECES DETACHEES
SPARE PARTS LIST
ERSATZTEILLISTE
PIEZAS DE REPUESTO

ELECTROMIG 410 SYNER/PULS
ELECTROMIG 610 SYNER/PULS

Esploso macchina, Dessin appareil, Machine drawing, Explosions Zeichnung des Geräts, Diseño seccionado maquina.

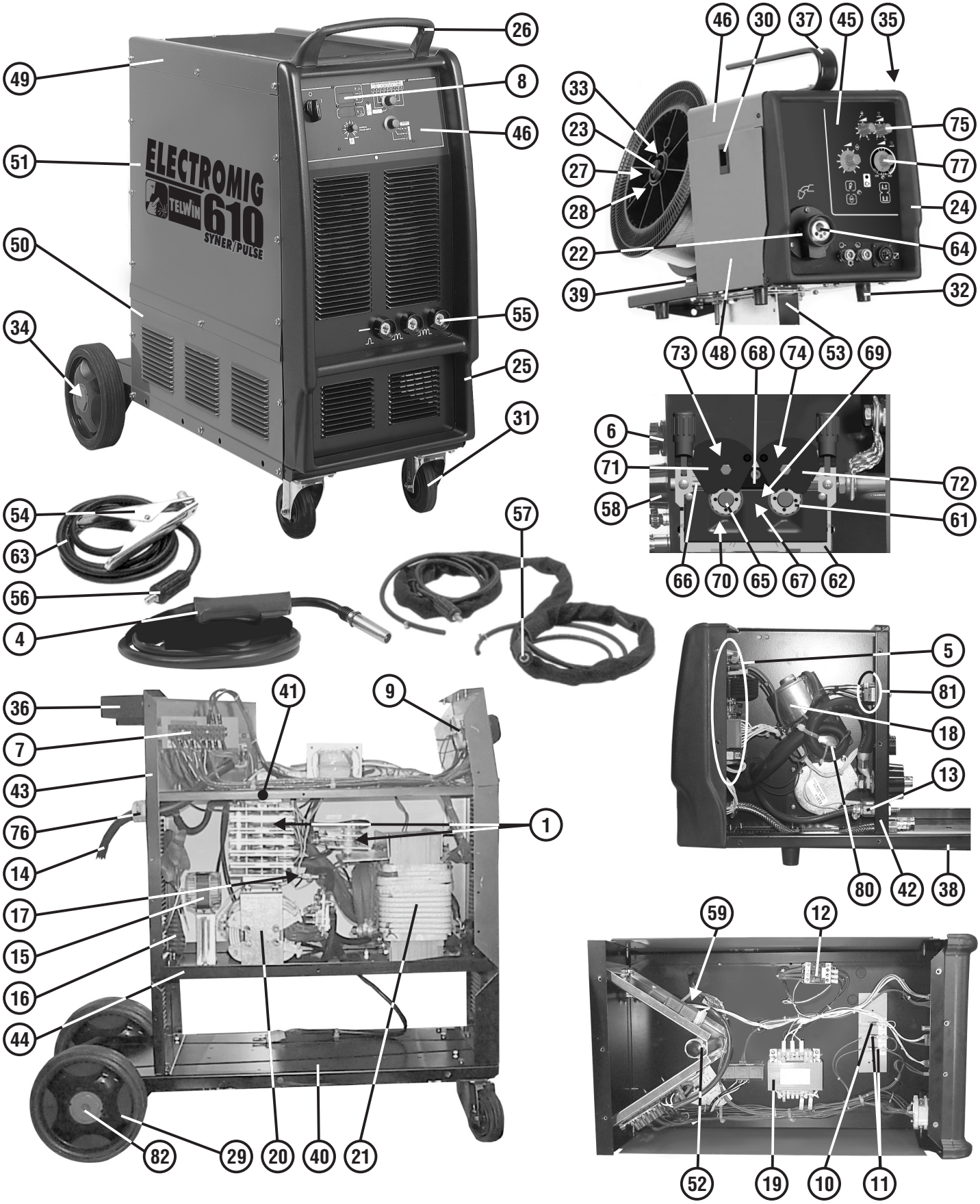

REF.	ELENCO PEZZI DI RICAMBIO PIECES DETACHEES SPARE PARTS LIST ERSATZTEILLISTE PIEZAS DE REPUESTO	ELECTROMIG 410 SYNER/PULS CODE KODE	ELECTROMIG 610 SYNER/PULS CODICE KODE
1	Protezione Raddrizzatore Protection Radresseur Rectifier Protection Gleichrichterschutz Protector Rectificador	112182	112182
2	Adattatore Bombola Argon It Adapteur Bouteille Argon It Argon Gas Bottle It Adaptor Argongasflasche It Passtueck Adaptador Bombona Argon It	432036	432036
3	Riduttore Di Pressione Reducteur De Pression Gas Regulator Druckminderer Reductor De Presion	722346	722346
4	Torcia Mig 3 M 500 A Torche Mig 3 M 500 A Mig Torch 3 M 500 A Mig Brenner 3 M 500 A Antorcha Mig 3 M 500 A	722798	722798
5	Scheda Traino Fiche Devidoir Wire Feeeder Board Drahtvorschubkarte Tarjeta Alimentador De Hilo	114321	114321
6	Cablaggio Controllo Cable De Controle Control Cable Kontrolkabel Cable De Control	120557	120557
7	Basetta Cambio Tensione Platine Pour Changer Tension Voltage Changing Card Wechselspannungskarte Base Cambio Tension	121110	121110
8	Plexiglas Rosso Plexiglas Rouge Plexiglas Red Plexiglas Rot Plexiglas Rojo	121134	121134
9	Commutatore Commutateur Switch Schalter Conmutador	121505	122019
10	Fusibile Fusible Fuse Sicherung Fusible	122410	122410
11	Fusibile Fusible Fuse Sicherung Fusible	122437	122437
12	Teleruttore Telerupteur Contactor Schuetz Contactor	122459	122459
13	Elettrovalvola Electrovanne Electro-valve Elektroventil Electrovalvola	122682	122682
14	Cavo Alim. 4G6 3 M Cable Alim. 4G6 3 M Mains Cable 4G6 3 M Netzkabel 4G6 3 M Cable Alim. 4G6 3 M	132202	132218
15	Motore Moteur Motor Motor Motor	152083	152083
16	Ventola Helice Fan Blade Fluegelrad Aventador	152135	152135
17	Shunt Per Amperometro Shunt Pour Amperemetre Shunt For Ammeter Shunt Fuer Ampermeter Shunt Para Amperometro	152216	152216
18	Motorino Trainafilo Moteur Pour Devidoir Wire Feed Motor Drahtvorschubmotor Motor Por Arrastre Hilo	153029	153029
19	Trasformatore Ausiliario Transformateur Auxiliaire Auxiliary Transformer Hilfstransformator Transformador Auxiliar	164269	164269
20	Reattanza Reactance Reactance Drossel Induccion	169240	169239
21	Trasformatore Transformateur Transformer Transformator Transformador	169242	169238
22	Protezione Attacco Torcia Support Isolant Torche Torch Connection Protection Brennersisolierlager Sosten Isolator Antorcha	312105	312105
23	Volantino Per Aspo Volant Pour Support Bobine Reel Handwheel Wicklerhandrad Volant Por Aspa	312137	312137
24	Cornice Traino Cadre Devidoir Wire Feeder Frame Drahtvorschubsrahmen Marco Alimentador De Hilo	312289	312289
25	Cornice Cadre Frame Rahmen Marco	312309	312309
26	Manico Poignee Handle Handgriff Manija	312323	312323
27	Aspo Support Bobine Reel Wickler Aspa	322081	322081
28	Distanziale Entretoise Spacer Abstandstueck Anillo Por Distanciar	322180	322180
29	Ruota Fissa Roue Fixe Fixed Wheel Fixes Rad Rueda Firme	322772	322772
30	Chusura A Slitta Fermeture Sliding Shutter Verschluss Cierre Plastico	322487	322487
31	Ruota Girevole Roue Tournante Swivel Wheel Bewegliches Rad Rueda Giratoria	322570	322570
32	Piedino Socle Foot Fuss Pie	323007	323007
33	Molla Per Aspo Ressort Pour Support Bobine Reel Spring Wicklerfeder Muelle Por Aspa	452057	452057
34	Asse Per Ruote Axe Roues Wheels Axle Radachse Eje Ruedas	483060	483060
35	Gancio Appendi Torcia Accrocheur Torche Torch Hook Haken Fuer Brenner Gancho Fijacion Antorcha	644444	644444
36	Portabombola Porte-bouteille Bottle Holder Flaschenhalter Apoyo Bombona	644447	644447
37	Maniglia Poignee Handle Handgriff Manija	644507	644507
38	Fondo Chassis Bottom Bodenteil Fondo	644837	644837
39	Staffa Bride Braket Buegel Estribo	644838	644838
40	Appoggio Per Bombola Appui Pour Bouteille Bottle Holder Flaschenhalter Apoyo Para Bombona	644873	644873
41	Diaframma Diaphragme Diaphragm Diaphragma Diafragma	644901	644901
42	Retro Partie Arriere Back Panel Rueckseite Trasera	649189	649189
43	Retro Partie Arriere Back Panel Rueckseite Trasera	649270	649400
44	Fondo Chassis Bottom Bodenteil Fondo	649348	649352
45	Frontale Partie Frontal Front Panel Geraetefront Frontal	649352	649378
46	Frontale Partie Frontal Front Panel Geraetefront Frontal	649616	649617
47	Mantello Capot Cover Deckel Panel De Cobertura	650469	650469
48	Sportello Guichet Door Tuer Portezuela	650470	650470
49	Mantello Capot Cover Deckel Panel De Cobertura	650472	650472
50	Fianco Partie Lateral Side Panel Seitenblech Flanco	650491	650491
51	Fianco Superiore Partie Lateral Superieur Upper Side Panel Oben Seitenblech Flanco Superior	655243	655240
52	Supporto Giostra Support Tournant Swivel Support Bewegbahrehalterung Sosten Giratorio	681018	681018
53	Giostra Per Traino Support Tournant Pour Devidoir Swivel Support For Feeder Bewegbahrehalterung Fuer Drahtvorschub Sosten Giratorio Por Arrastre	681177	681177
54	Pinza Di Massa 600 A Borne De Masse 600 A Work Clamp 600 A Masseklemme 600 A Pinza De Masa 600 A	712034	712034
55	Presa Dinse Dx 70/95 Prise Dix Dx 70/95 Dinse Socket Dx 70/95 Dinse Steckdose Dx 70/95 Enchufe Dinse Dx 70/95	712037	712037
56	Spina Dinse Dx 95 Fiche Dix Dx 95 Dinse Plug Dx 95 Dinse Stecker Dx 95 Enchufe Dinse Dx 95	712088	712088
57	Presa Dinse Dx 95 Prise Dix Dx 95 Dinse Socket Dx 95 Dinse Steckdose Dx 95 Enchufe Dinse Dx 95	712096	712096
58	Spina Goupille Plug Stecker Enchufe	712112	712112
59	Scheda Filtro Primario Platine Filtre Primaire Primary Filter Card Primaerfilterkarte Tarjeta Filtro Primario	114400	114400
60	Rullino Traino D.0,8-1 Galet D'entrainement Pour 0,8-1 Roll Feedr For Wire 0,8-1 Vorschubrolle Fuer 0,8-1 Roldana Por Arrestre Por 0,8-1	722227	722227

REF.	ELENCO PEZZI DI RICAMBIO PIECES DETACHEES SPARE PARTS LIST ERSATZTEILLISTE PIEZAS DE REPUESTO	ELECTROMIG 410 SYNER/PULS CODE KODE	ELECTROMIG 610 SYNER/PULS CODICE KODE
61	Rullino Traino D. 1,2-1,6 Galet D'entrainement Pour 1,2-1,6 Roll Feeder For Wire 1,2-1,6 Vorschubrolle Fuer 1,2-1,6 Roldana Por Arrestre Por 1,2-1,6	722241	722241
62	Gruppo Traino DÉvidoir Wire Feed Assy Drahtvorschub Arrastre Hilo	723096	723096
63	Cavo - pinza Di Massa-dinse 95 Cable - pince De Masse-dix 95 Cable - work Clamp-dinse 95 Kabel - massezange-dinse 95 Cable - pinca De Masa-dinse 95	723114	723114
64	Attacco Torcia Attelage Torche Torch Connection Brenneranschluss Enganche Soplete	723158	723158
65	Vite Bloccarullino Vis Ferme Galet Rollerfixing Screw Rollerhalterschraube Tornillo Bloque Roldana	742053	742053
66	Entrata Guidafilo Entree Guide Fil Wire Guide Inlet Eingangasdrahtfuehrungsseele Entrata Vaina Guiadera Alambre	742064	742064
67	Vite Blocca Ingranaggio Vis Bloc Engrenage Gearblocking Screw Zahnradhalterschraube Tornillo Bloqueo Engranaje	742079	742079
68	Guidafilo Intermedio Guide Fil Wire Guide Drahtfuehrungsseele Vaina Guiadera Alambre	742121	742121
69	Ingranaggio Motore Engrenage Motor Motor Drive Gear Motorszahnrad Engranaje Motor	742155	742155
70	Adattatore Adapteur Adapter Zahnrad Adaptador	742166	742166
71	Ancora Controrullino Sinistra Ancre Galet Gauche Left Anchor For Pressure Roller Linke Anker Fuer Gegenrolle Ancora Para Contra Roldana Izquierdo	742167	742167
72	Ancora Controrullino Destra Ancre Galet Droite Right Anchor For Pressure Roller Rechte Anker Fuer Gegenrolle Ancora Para Contra Roldana Derecho	742168	742168
73	Rullo Galet Roller Rolle Rodillo	742169	742169
74	Adattatore Adapteur Adapter Zahnrad Adaptador	742176	742176
75	Kit Manopola Kit Poignee Switch Knob Kit Schaltergriff Kit Kit Manija	990328	990328
76	Kit Pressacavo Kit Presse Cable Cable Bushing Kit Kabeldurchgang Kit Kit Prensa Cable	990368	990368
77	Kit Manopola Kit Poignee Kit Knob Kit Handgriff Kit Manija	990375	990375
78	Kit Connettore 13 Contatti Kit Connecteur 13 Contacts 13 Contacts Connector Kit Kit 13 Kontakte Verbinder Kit Conectador 13 Contactos	990028	990028
79	Rullino D.0,8-1 Al Galet D.0,8-1 Al Feed Roll D.0,8-1 Al Vorschubrolle D.0,8-1 Al Roldana D.0,8-1 Al	742304	742304
80	Scheda Reed Platine Reed Reed Card Reed Karte Tarjeta Reed	114421	114421
81	Scheda Traino Fiche Devidoir Wire Feeder Board Drahtvorschubkarte Tarjeta Alimentador De Hilo	114517	114517
82	Tappo Per Ruota Bouchon Roue Wheel Cap Radsperrestopfen Tapon Rueda	322773	322773

Schema elettrico, Schéma électrique, Diagram, Schaltplan, Esquema de conexiones.

Trainafilo
Dévidoir de fil
Wire feeder
Drahtvorschub
Alimentador de hilo

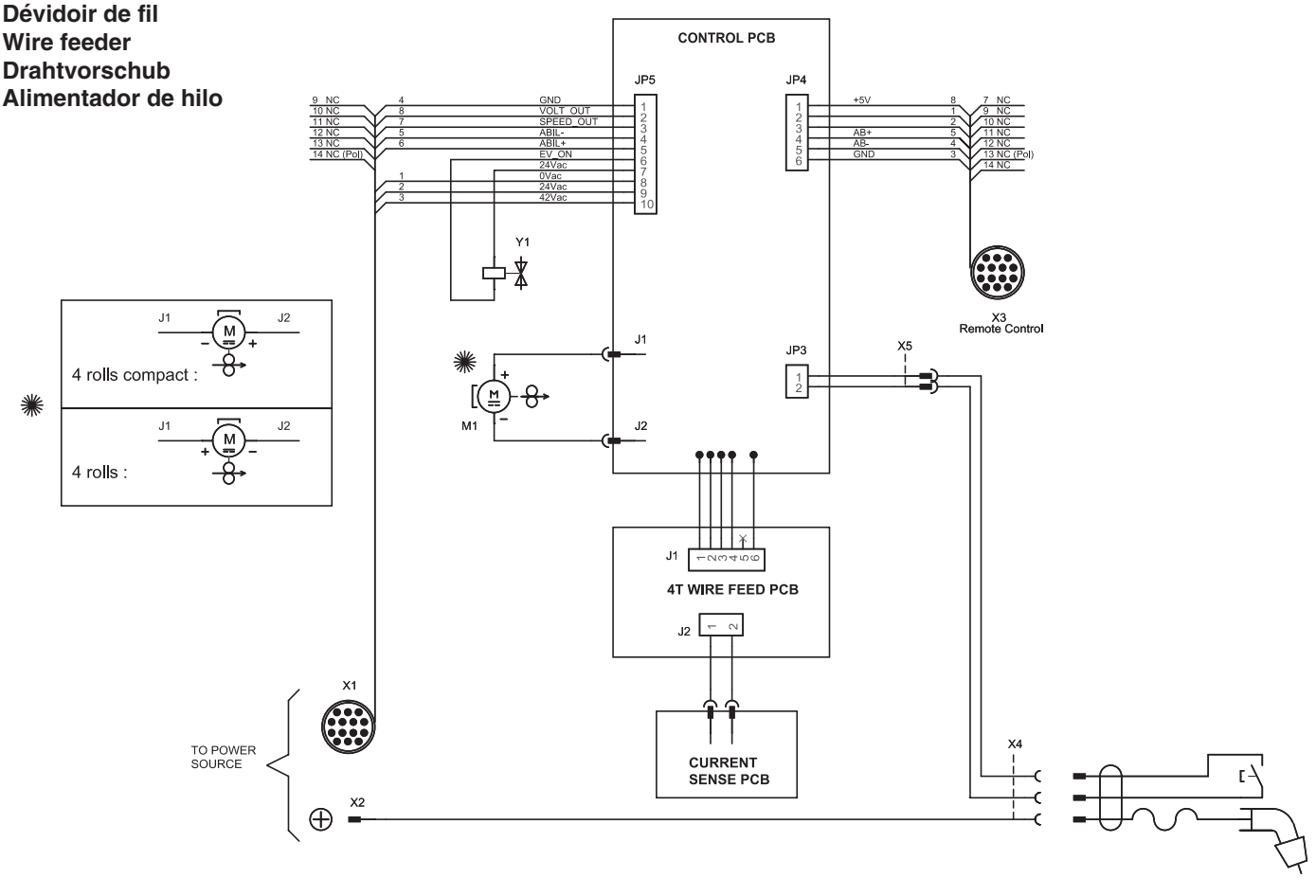

Schema elettrico, Schéma électrique, Diagram, Schaltplan, Esquema de conexiones.

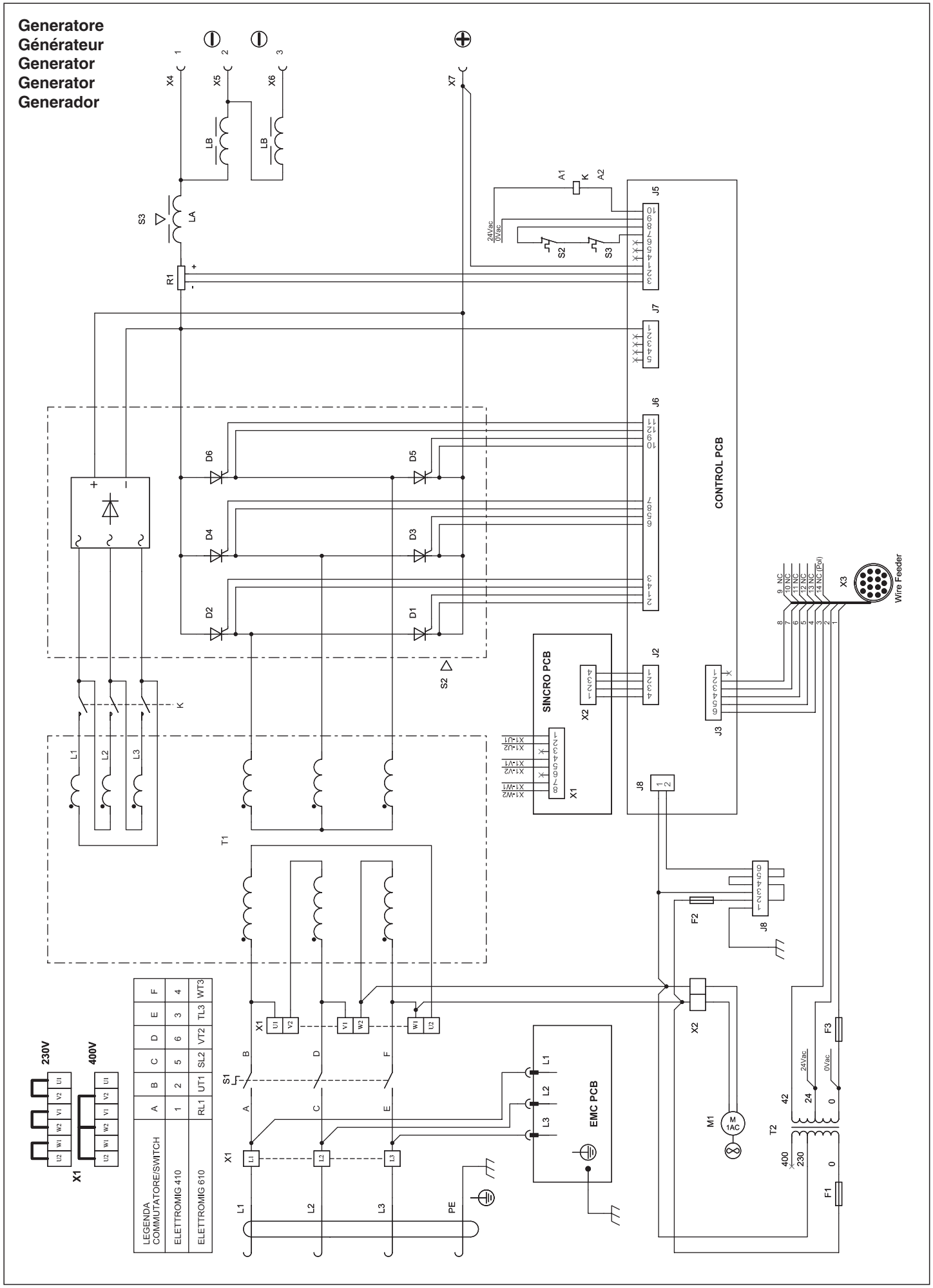

Esploso torcia, Dessin torche, Torch drawing, Schlauchpaket - Explosionszeichnung, Diseño seccionado antorcha.

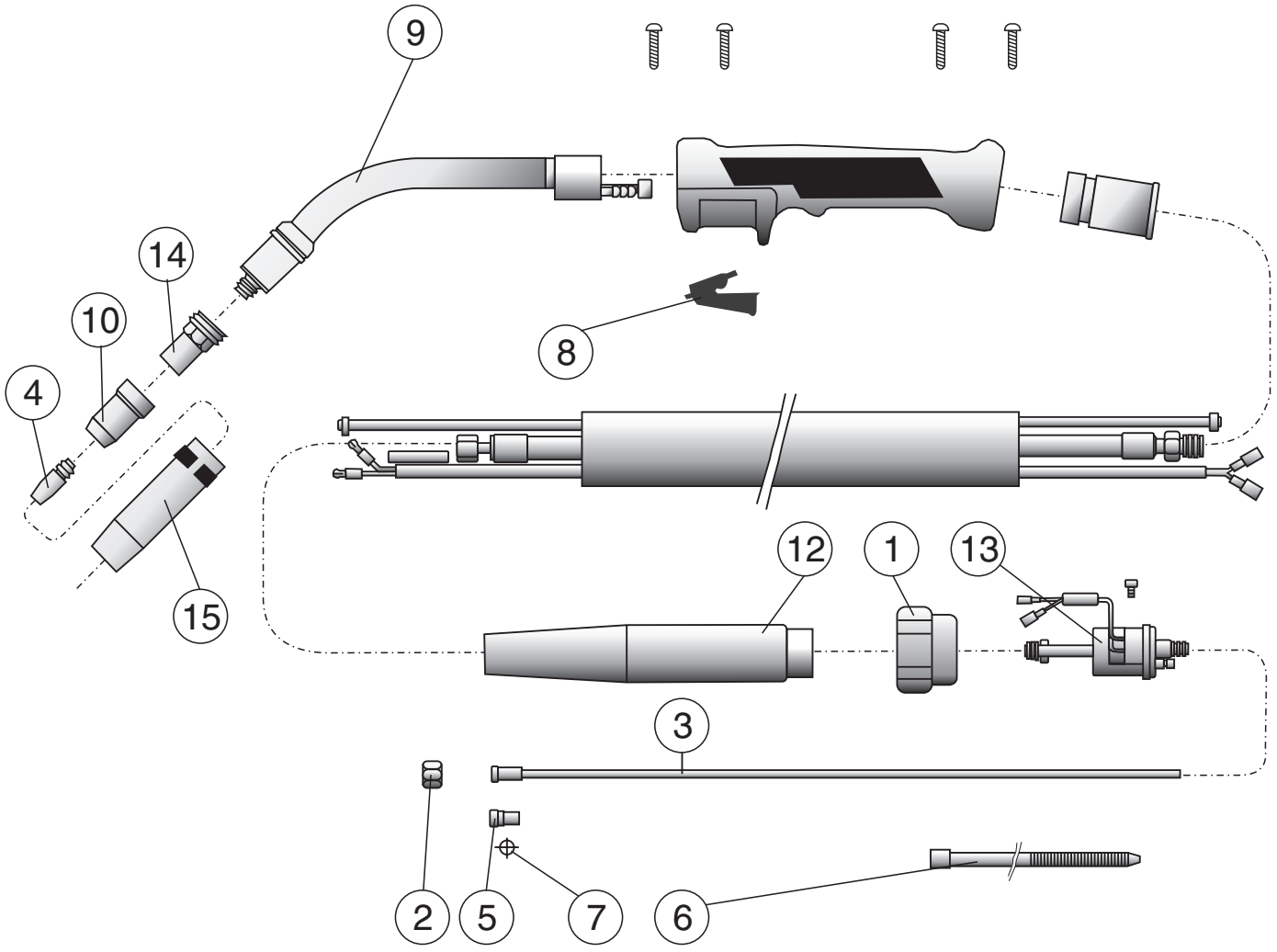

REF.	ELENCO PEZZI RICAMBIO TORCIA LISTE PIECES DETACHEES TORCHE SPARE PARTS LIST TORCH ERSATZTEILLISTE SCLAUCHPAKET PIEZAS DE REPUESTO ANTORCHA	CODE CODICE KODE
1	Ghiera Di Fissaggio Embout Fixage Ring Nut Nutmutter Virola Por Fiyacion	722007
2	Dado Fissaggio Guaina Ecrou Fixage Gaine Liner Nut Befestigungsmutter Dado Por Fiyacion Vaina	722013
3	Guaina Guidafilo 1,0-1,2 Al Gaine Guide Fil 1,0-1,2 Al Wire Guide Hose 1,0-1,2 Al DrahtfÜhrungsseele 1,0-1,2 Al Vaina Guiadera Alambre 1,0-1,2 Al	722516
3	Guaina Guidafilo D.1,6-2 Al Gaine Guide Fil D.1,6-2 Al Wire Guide Hose D.1,6-2 Al Drahtfuerungssele D.1,6-2 Al Vaine Guiadera Alambre D.1,6-2 Al	722597
3	Guaina Guidafilo Ø 1-1,2 3m Gaine Pour Fil Ø 1-1,2 3m Wire Guide Hose Ø 1-1,2 3m DrahtfÜhrungsseele Ø 1-1,2 3m Vaina Guia Hilo Ø 1-1,2 3m	722689
3	Guaina Guidafilo Ø 1,2-1,6 Gaine Pour Fil Ø 1,2-1,6 Wire Guide Hose Ø 1,2-1,6 DrahtfÜhrungsseele Ø 1,2-1,6 Vaina Guia Hilo Ø 1,2-1,6	722795
3	Guaina G.f. D.1,6-2 3m Gaine Guide Fil D.1,6-2 3m Wire Guide Hose D.1,6-2 3m Drahtfuehrungsseele D.1,6-2 3m Vaina Guiadera Alambre D.1,6-2 3m	722814
4	Tubetto Contatto D.0,8 Tube Contact D.0,8 Contact Tip D.0,8 Kontaktroehrchen D.0,8 Tubito De Contacto D.0,8	722581
4	Tubetto Contatto D.1,0 Tube Contact D.1,0 Contact Tip D.1,0 Kontaktroehrchen D.1,0 Tubito De Contacto D.1,0	722582
4	Tubetto Contatto D.1,2 Tube Contact D.1,2 Contact Tip D.1,2 Kontaktroehrchen D.1,2 Tubito De Contacto D.1,2	722583
4	Tubetto Contatto D.2,0 Tube Contact D.2,0 Contact Tip D.2,0 Kontaktroehrchen D.2,0 Tubito De Contacto D.2,0	722586
4	Tubetto Contatto D.1,6 Tube Contact D.1,6 Contact Tip D.1,6 . Kontaktroehrchen D.1,6 Tubito Di Contacto D.1,6	722587
4	Tubetto Cont. All. D. 1 Tube Contact D.1 Contact Tip Al. Wire D.1 Kontaktroerchen Al. Draht D.1 Tubito De Contacto Al. Alambre D.1	722769
4	Tubetto Cont. All. D.1,2 Tube Contact D.1,2 Contact Tip Al. Wire D.1,2 Kontaktroerchen Al. Draht D.1,2 Tubito De Contacto Al. Alambre D.1,2	722770
4	Tubett. Cont. All. D.1,6 Tube Contact D.1,6 Contact Tip Al. Wire D.1,6 Kontaktroehrchen Al. Draht D.1,6 Tubito De Contacto Al. Alambre D.1,6	722771
4	Tubett. Cont. All. D.2 Tube Contact D.2 Contact Tip Al. Wire D.2 Kontaktroehrchen Al. Draht D.2 Tubito De Contacto Al. Alambre D.2	722772
5	Nippel Ferma Guaina Nippel Serre Gaine Wire Guide Locking Nipples Drahtseeleklemmnippel Nippel De Bloqueo Vaina	722598
5	Nippel Ferma Guaina Nippel Serre Gaine Wire Guide Locking Nipples Drahtseeleklemmnippel Nippel De Bloqueo Vaina	722599
6	Tubetto Ferma Guaina Tuyau Serre Gaine Wire Guide Locking Tube Drahtseeleklemmrohr Tubito De Bloqueo Vaina	722600
7	Anello Or 3,5X1,5 Anneau D Etancheite 3,5X1,5 O Ring 3,5X1,5 O Ring 3,5X1,5 Tornillo Or 3,5X1,5	722601

REF.	ELENCO PEZZI RICAMBIO TORCIA LISTE PIECES DETACHEES TORCHE SPARE PARTS LIST TORCH ERSATZTEILLISTE SCLAUCHPAKET PIEZAS DE REPUESTO ANTORCHA	CODE CODICE KODE
7	Anello Or 4X1 Anneau D Etancheite 4X1 O Ring 4X1 O Ring 4X1 Tornillo Or 4X1	722606
8	Pulsante Poussoir Pushbutton Druckknopf Pulsador	722677
9	Lancia Lance Swan Neck Brennerhals Encorvado	722801
10	Diffusore Gas Isolante Diffuseur Gaz Gas Diffuser Gas Diffusor Difusor Gas	722802
12	Copri Adattatore Completo Couvre Adaptateur Complet Complete Adaptor Cover Brennerkupplungdeckel Proteccion De Enganche	722621
13	Corpo Torcia Posteriore Partie Torche Posterieure Back Torch Part Hinterschlauchpaket Cuerpo De Antorcha Posterior	722806
14	Supporto Punta Guidafilo Support Tube Contact Support Contact Tip Kontaktroerchentraeger Sosten Tubito De Contacto	722807
15	Ugello Conico Buse Conique Conical Nozzle Konische Duese Inyector Conico	722808
15	Ugello Cilindrico Buse Cylindrique Cylindrical Nozzle Zylindrische Duese Inyector Cilindrico	722809
-	Torcia 3m Torche 3m Torch 3m Schaluchpaket 3m Antorcha 3m	722798
-	Torcia 5m Torche 5m Torch 5m Schaluchpaket 5m Antorcha 5m	722800

REF.	ELENCO PEZZI RICAMBIO TORCIA LISTE PIECES DETACHEES TORCHE SPARE PARTS LIST TORCH ERSATZTEILLISTE SCLAUCHPAKET PIEZAS DE REPUESTO ANTORCHA	CODE CODICE KODE

Esploso torcia R.A. (Raffreddata ad acqua)
Dessin torche R.A. (Refroide par eau)
Drawing sectionalized torch R.A. (Water cooled)
Zerlegte Zeichnung Schlauchpaket R.A. (Wasserkuhlung)
Diseno seccionado antorcha R.A. (Enfriadar a agua)

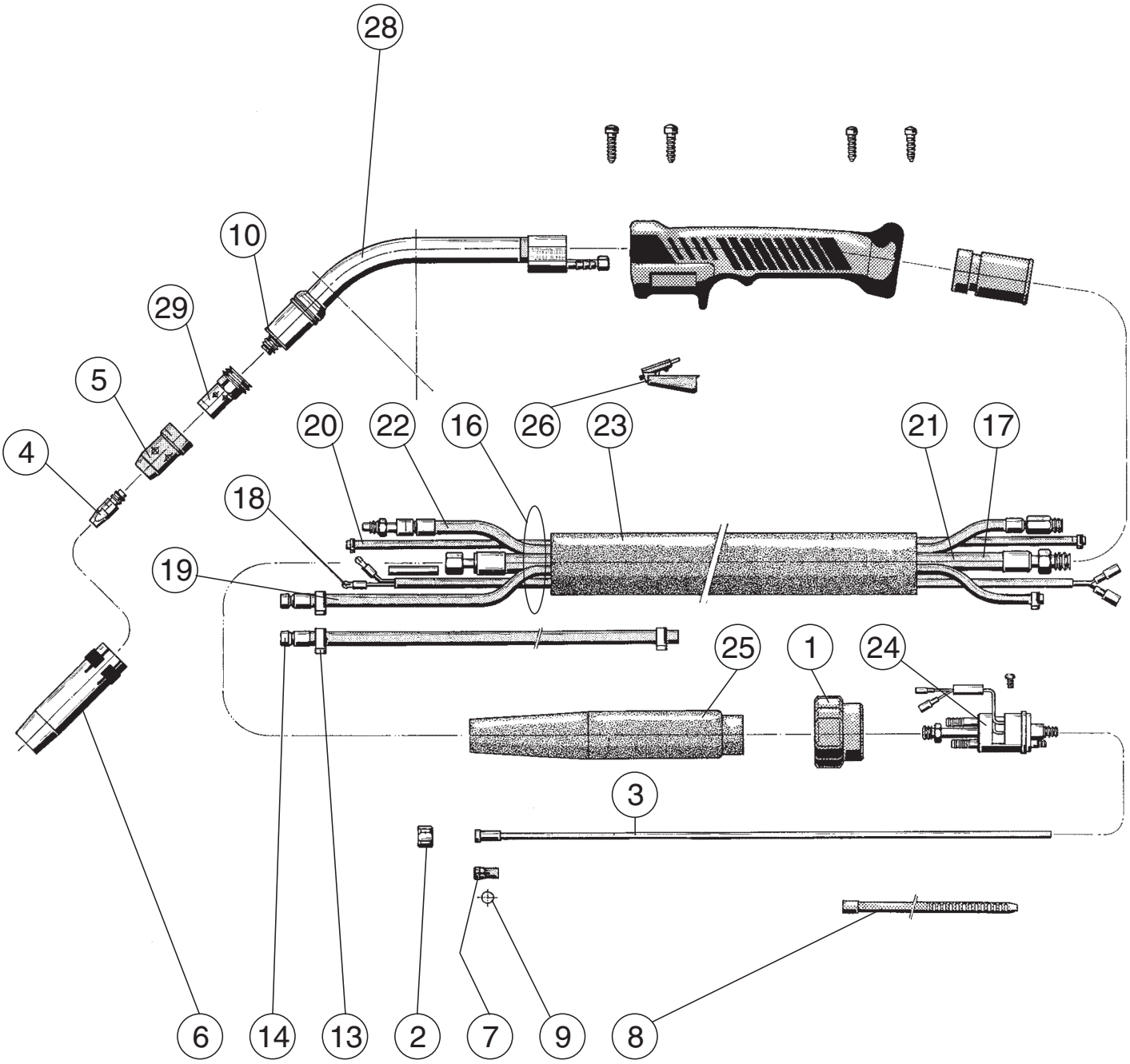

REF.	ELENCO PEZZI RICAMBIO TORCIA LISTE PIECES DETACHEES TORCHE SPARE PARTS LIST TORCH ERSATZTEILLISTE SCLAUCHPAKET PIEZAS DE REPUESTO ANTORCHA	CODE CODICE KODE
1	Ghiera Di Fissaggio Embout Fixage Ring Nut Nutmutter Virola Por Fiyacion	722007
2	Dado Fissaggio Guaina Ecrou Fixage Gaine Liner Nut Befestigungsmutter Dado Por Fiyacion Vaina	722013
3	Guaina G. F. D.1,0-1,2 Al Gaine Guide Fil D.1,0-1,2 Al Wire Guide Hose D.1,0-1,2 Al Drahtfuerungsseele D.1,0-1,2 Al Tubo Guia Alambre D.1,0-1,2 Al	722516
3	Guaina Guidaf. 1,2-1,6mm Gaine Guide Fil 1,2-1,6mm Wire Guide 1,2-1,6mm Drahtfuehrungseele 1,2-1,6mm Tubo Guia Alambre 1-1,2mm	722588
3	Guaina Guidaf. 1,0-1,2mm Gaine Guide Fil 1-1,2mm Wire Guide 1 - 1,2mm Drahtfuehrungseele 1-1,2mm Tubo Guia Alambre 1-1,2mm	722590
3	Guaina G.f. D.1,6-2 Al Gaine Guide Fil D.1,6-2 Al Wire Guide Hose D.1,6-2 Al Drahtfuerungssele D.1,6-2 Al Tubo Guia Alambre D.1,6-2 Al	722597
3	Guaina Guidaf.mb501 5m Gaine 5m Wire Guide Hose 5m Drahtfuehrungsseele 5m Tubo Guia Alambre 5m	722767
3	Guaina Guidaf. 5m Gaine Guide Fil 5m Wire Guide 5m Drahtfuehrungsseele 5m Tubo Guia Alambre 5m	722780
3	Guaina G.f. D.2-2,4 3m Gaine Guide Fil D.2-2,4 3m Wire Guide Hose D.2-2,4 3m Drahtfuehrungsseele D.2-2,4 3m Tubo Guia Alambre D.2-2,4 3m	722820
3	Guaina G.f. D.2-2,4 5m Gaine Guide Fil D.2-2,4 5m Wire Guide Hose D.2-2,4 5m Drahtfuehrungsseele D.2-2,4 5m Tubo Guia Alambre D.2-2,4 5m	722821
4	Tubetto Contatto D.0,8 Tube Contact D.0,8 Contact Tip D.0,8 Kontaktroehrchen D.0,8 Tubito De Contacto D.0,8	722581
4	Tubetto Contatto D.1,0 Tube Contact D.1,0 Contact Tip D.1,0 Kontaktroehrchen D.1,0 Tubito De Contacto D.1,0	722582
4	Tubetto Contatto D.1,2 Tube Contact D.1,2 Contact Tip D.1,2 Kontaktroehrchen D.1,2 Tubito De Contacto D.1,2	722583
4	Tubetto Contatto D.2,0 Tube Contact D.2,0 Contact Tip D.2,0 Kontaktroehrchen D.2,0 Tubito De Contacto D.2,0	722586
4	Tubetto Contatto D.1,6 Tube Contact D.1,6 Contact Tip D.1,6 . Kontaktroehrchen D.1,6 Tubito Di Contacto D.1,6	722587
4	Tubetto Cont. All. D. 1 Tube Contact D.1 Contact Tip Al. Wire D.1 Kontaktroerchen Al. Draht D.1 Tubito De Contacto Al. Alambre D.1	722769
4	Tubetto Cont. All. D.1,2 Tube Contact D.1,2 Contact Tip Al. Wire D.1,2 Kontaktroerchen Al. Draht D.1,2 Tubito De Contacto Al. Alambre D.1,2	722770
4	Tubett. Cont. All. D.1,6 Tube Contact D.1,6 Contact Tip Al. Wire D.1,6 Kontaktroehrchen Al. Draht D.1,6 Tubito De Contacto Al. Alambre D.1,6	722771
4	Tubett. Cont. All. D.2 Tube Contact D.2 Contact Tip Al. Wire D.2 Kontaktroehrchen Al. Draht D.2 Tubito De Contacto Al. Alambre D.2	722772
4	Tubetto Cont. D. 2,4 Mb 501 Tube Contact D. 2,4 Mb 501 Contact Tube D. 2,4 Mb 501 Kontaktroerchen D. 2,4 Mb 501 Tubito De Contacto D. 2,4 Mb 501	722773

REF.	ELENCO PEZZI RICAMBIO TORCIA LISTE PIECES DETACHEES TORCHE SPARE PARTS LIST TORCH ERSATZTEILLISTE SCLAUCHPAKET PIEZAS DE REPUESTO ANTORCHA	CODE CODICE KODE
5	Isolante Diffusore Gas Douille Isolante Gas Diffuser Insulation Gasdiffusor Isolierteil Aislador Difusor Gas	722593
6	Ugello Conico Buse Conique Conical Nozzle Konische Duese Inyector Conico	722585
6	Ugello Puntatura Buse Pointage Spot Welding Nozzle Punktschweissduese Inyector Por Puntos	722594
6	Ugello Cilindrico Buse Cylindrique Cylindrical Nozzle Zylindrische Duese Inyector Cilindrico	722595
7	Nippel Ferma Guaina Tef. Nippel Serre Gaine Wire Guide Nipples Nippelseeleklemmen Nipples Fiyac. Vaina Guaiad. Teflon	722598
7	Nippel Ferma Guaina Tef. Nippel Serre Gaine Wire Guide Nipples Nippelseeleklemmen Nipples Fiyac. Vaina Guaiad. Teflon	722599
8	Cannetta Ferma Guaina T. Tuyau Serre Gaine Wire Guide Pipe Kannette Seeleklemmen Tubo Fiyac. Vaina Guia Teflon	722600
9	Anello Or 3,5X1,5 Anneau D Etancheite 3,5X1,5 O Ring 3,5X1,5 O Ring 3,5X1,5 Tornillo Or 3,5X1,5	722601
9	Anello Or 4X1 Anneau D Etancheite 4X1 O Ring 4X1 O Ring 4X1 Tornillo Or 4X1	722606
10	Rondella Isolante R.a. Rondelle Isolante Insulating Washer Isolierschraibe Corona Aislador Por Encorvado	722603
13	Fascetta Stringitubo Bande Serre Tuyau Hose Clamp Schelle Abrazadera Fiyacion Tubo	232114
14	Riduzione Innesti Rapidi Reducteur Reduction Schnelle Kupplungreduktion Reduccion Inyertos Rapidos	722608
16	Fasciame Completo 3m Chemise Complete 3m Cable Set 3m Mantel 3m Tubo Porta-Hilos Completo 3m	722610
17	Tubo Porta Guaina Gf. 3m Tuyau Porte Gaine 3m Wire Guide Pipe 3m Seelenhalterrohr 3m Tubo Apoyo Vaina Guia Alambre	722611
18	Cavetto Microinterruttore 3m Cable Cde 3m Control Cable 3m Litze 3m Tubito Mando 3m	722612
19	Tubo Ritorno Acqua Tuyan Retour Eau Water Return Tube Rohr Fuer Die Rueckg. Des Wass. Tubo Retorno Agua	722613
20	Tubo Ritorno Gas Tuyan Retour Gaz Gas Return Tube Gas Rohr Tubo Retorno Gas	722614
21	Cavo Acqua/corrente 3m Cable Eau 3m Water Pipe 3m Kabel Wasser 3m Cavo Por Agua Y Corriente 3m	722615
22	Tubo Entrata Acqua Tuyau Entree Gaz Income Water Pipe Wassereintrittrohr Tubo Agua	722616
23	Guaina Gaine Hose Schutz Mantel Tubo	722617

REF.	ELENCO PEZZI RICAMBIO TORCIA LISTE PIECES DETACHEES TORCHE SPARE PARTS LIST TORCH ERSATZTEILLISTE SCLAUCHPAKET PIEZAS DE REPUESTO ANTORCHA	CODE CODICE KODE
24	Corpo Torcia Posteriore Partie Torche Posterieure Rear Torch Body Passtueck Cuerpo De Antorcha Postarior	722619
25	Copri Adattatore Completo Couvre Adaptateur Complet Complete Adaptor Cover Passtueck Proteccion Reduccion Por Inyertos	722621
26	Pulsante Poussoir Pushbutton Druckknopf Pulsador	722677
28	Lancia Lance Swan Neck Bfennerhalse Tubito Terminal	722708
29	Porta Tubetto Porte-tube De Contact Contact Tip Holder Kontaktroerchenhalter Sosten Tubito De Contacto	722709
-	Torcia 3m Torche 3m Torch 3m Schlauchpaket 3m Antorcha 3m	722625
-	Torcia 5m Torche 5m Torch 5m Schlauchpaket 5m Antorcha 5m	722683