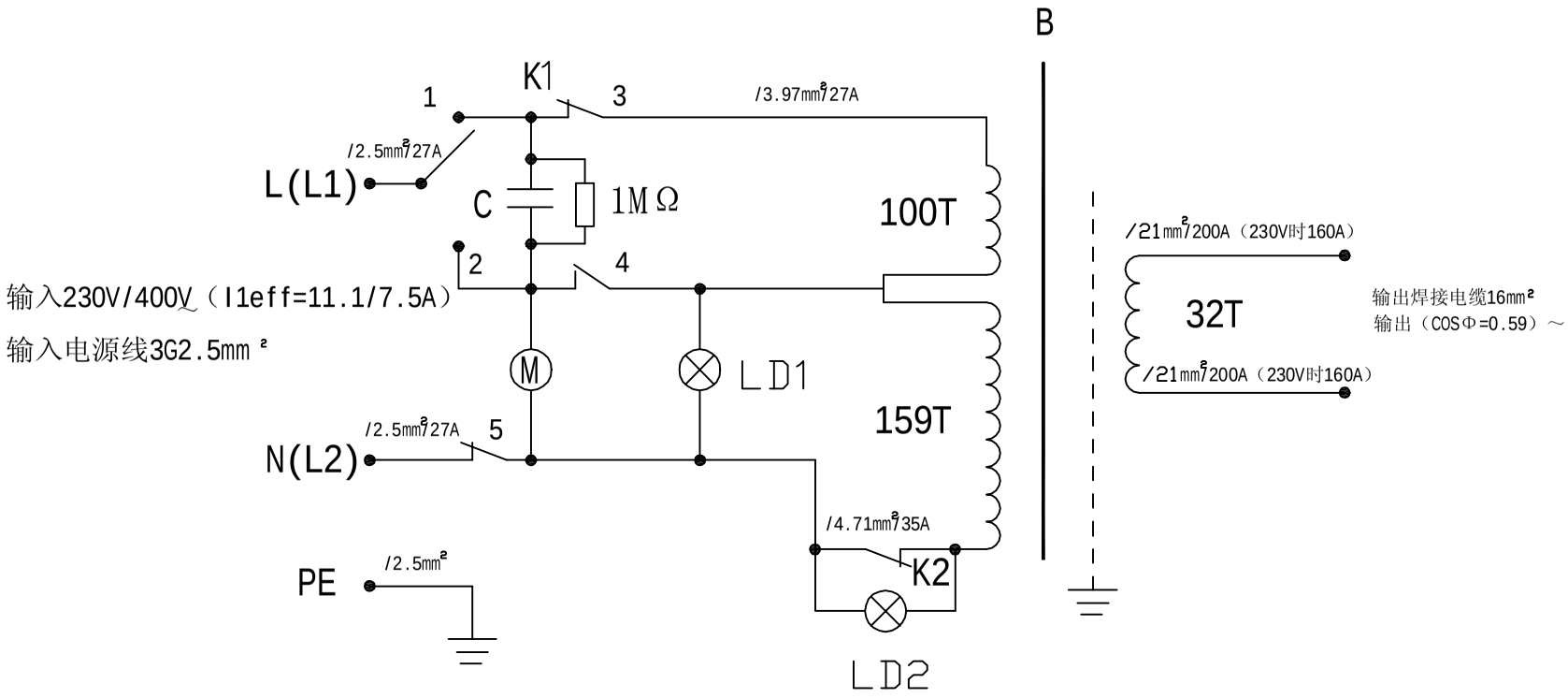

注：当1、3、5闭合，4断开时，输入400V电压。当1、3断开，2、4、5闭合时，输入230V电压

种　类	规　格	种　类	规　格
K1电压转换开关	690V20A	LD1电源指示灯	400V 1mA
LD2过热指示灯	400V 1mA	K2过热保护器	400V48A118℃¡ 5℃
M冷却风扇	230V 38W	B变压器	原边线径Φ2.25/ Φ2.45
C电容	630V 1.4¦ F		副边线径3X7

BX1-200CK（K=1、2）电焊机电气原理图